Copying of this document and giving it to others and the use or communication of the contents thereof, are forbidden without express authority. Offenders are liable to the payment of damages. All rights are reserved in the event of the grant of a patent or the registration of the utility model or design.

Weitergabe sowie Vervielfältigung dieser Unterlage, Verwertung und Mitteilung ihres Inhalts nicht gestattet, soweit nicht ausdrücklich zugestanden. Zuwiderhandlungen verpflichten zu Schadenersatz. Alle Rechte für den Fall der Patenterteilung oder Gebrauchsmuster-Eintragung vorbehalten.

INDUSTRIAL@AMPHENOL
TRUSTED GLOBALLY

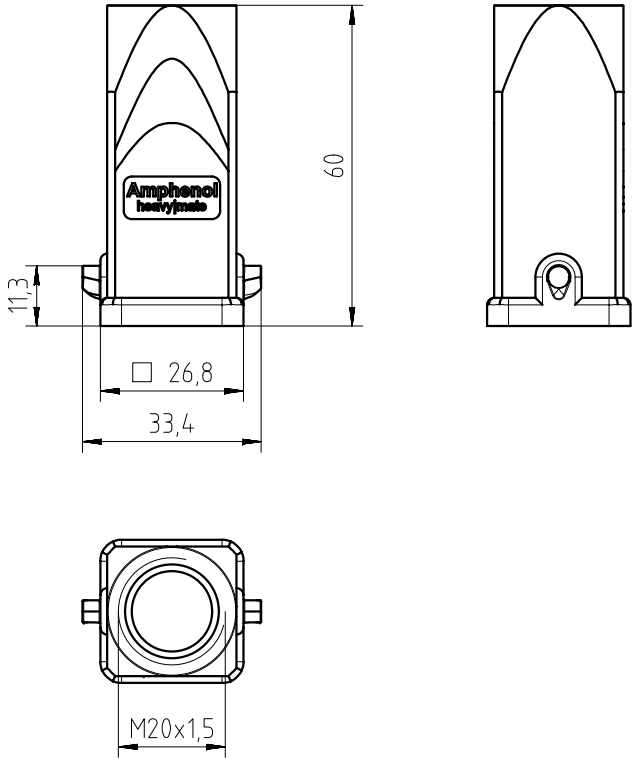

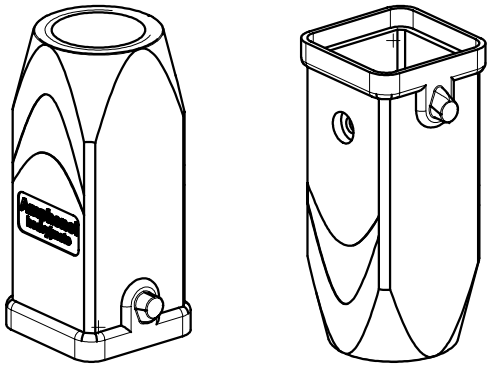

Characteristics

General Characteristics	Standard	Value
flammability	UL 94	V-0
Climatical Characteristics	**Standard**	**Value**
climatic category	IEC 60068-1	40 / 85 / 21
upper temperature	IEC 60512-11-9	+85 °C
lower temperature	IEC 60512-11-10	-40 °C
Mechanical Characteristics	**Standard**	**Value**
protection class in locked position	DIN EN 60 529	IP 67
Materials	**Standard**	**Value**
housing		zinc alloy
surface		powder-coated
color		grey

passend zu Gehäuseunterteile Metall C146 30X003 XXX 4
fits to metal housings C146 30X003 XXX 4

Alle technischen Daten wurden unter Laborbedingungen ermittelt und können im Praxisbetrieb abweichen. Es handelt sich bei den Angaben weder um Beschaffenheits- noch um Haltbarkeitsgarantien.
All technical data have been measured in a laboratory environment and can be different during practical usage of the product. Any product information is for descriptive usage only and not legally binding; particularly the information does not constitute or provide any legal guaranties ("Beschaffenheitsgarantie" or "Haltbarkeitsgarantie")

Gewicht (errechnet) / *Calc WT* : 70,4 g			
Prüfmaß / *Testdimension*			
Teileindex *Partindexnumber*			
06	201500830	24.11.2015	PWÖLF
Index	Änderung/ *Description*	Datum/ *Date*	Name

Zul. Abw./ *Tolerances* : ISO 2768-m

DIN / ISO 13715

	Datum/ *Date*	Name
Gez. *Drawn*	24.11.2015	PWÖLF

Status: Released
Inspector: 25.11.2015 MGRIM

Amphenol-Tuchel Electronics GmbH

4.040.312

Maßstab / *Scale* : 1:1 | A3

CUSTOMER DRAWING

Tüllengehäuse M20x1,5
hood M20x1,5

M C146 30R003 600 4

Blatt/ *Sheet* 1 / 1 Bl.

Ers. f. / *Replacement for* : M-C146 30R003 600 4 Rev.05