THIS DRAWING IS A CONTROLLED DOCUMENT.
UNTERSCHIEDE UNVERZÜGLICH MITTEILEN.
DIES ZEICHNUNG IST EIN GESETZLICH GESCHÜTZTES DOKUMENT.
© COPYRIGHT 1997
RELEASED FOR PUBLICATION
FREIGABE WORMENTSCHEIDUNG
ALL RIGHTS RESERVED
ALLE RECHTE VORBEHALTEN
- 1997
RATED WITH
PAGING ZU

LOC	DIST	REVISIONS / ÄNDERUNGEN					
A1	-	F	LTR	DESCRIPTION / BESCHREIBUNG	DATE	DWN	APVD
PROJECT NO 95-52382			A5	REVISED PER ECO-11-005027	20MAY2011	RK	HMR

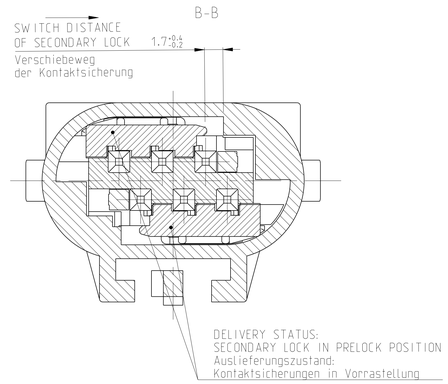

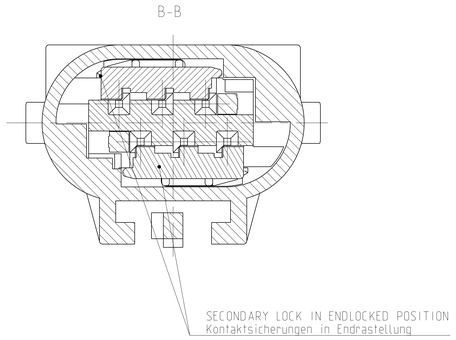

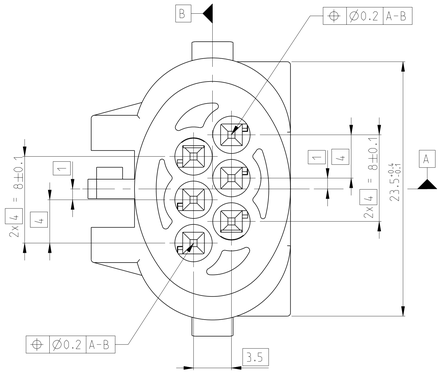

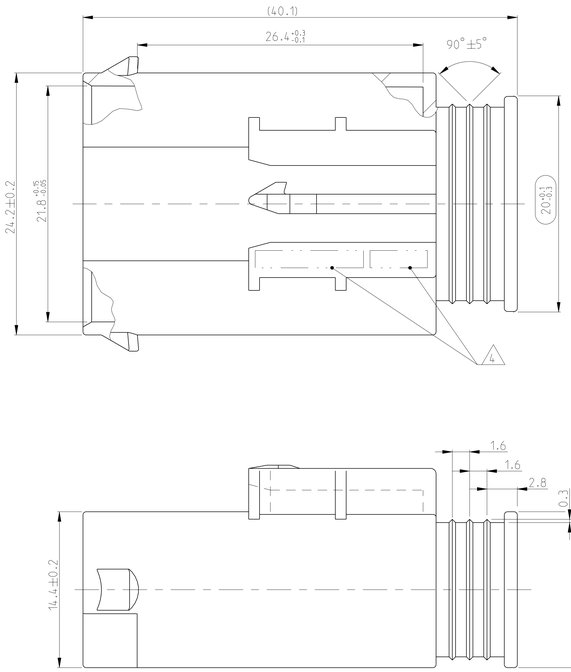

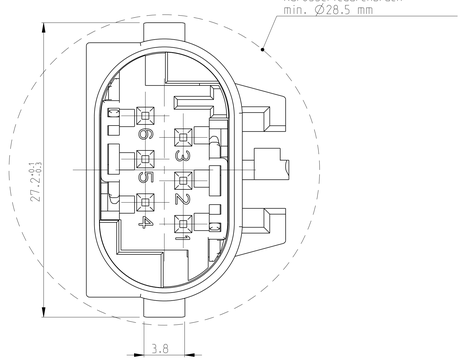

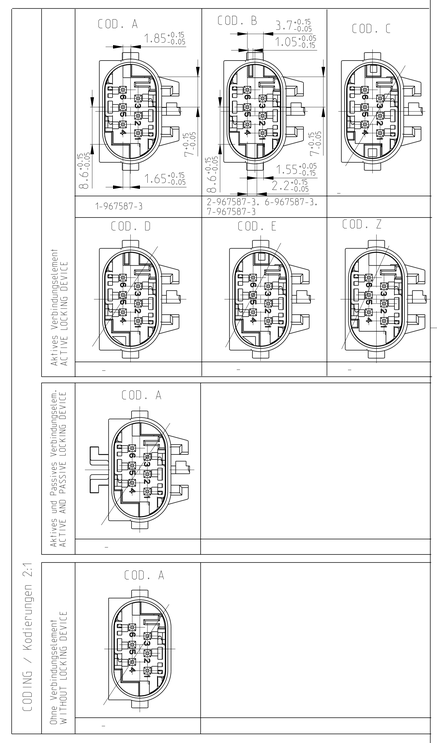

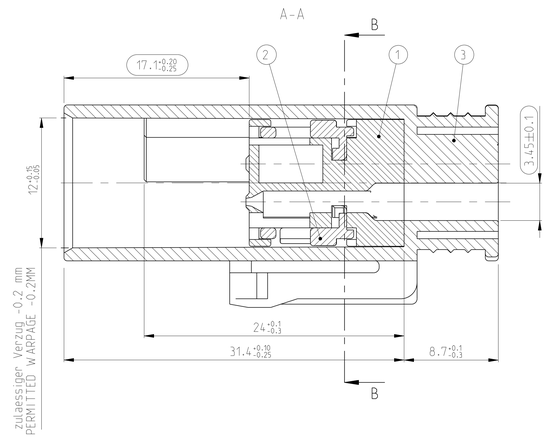

NOTE Bem.	FEATURE Merkmal	TE CONNECTIVITY - No.
8	CONTACTS Kontakte 5	1394006 VERSION/ Ausfuehr. B
9	AV - INTERFACE AV - Schnittstelle	114-18063-021
10	USEABLE MATING PART Passendes Gegenstueck	967678
11	PRODUCT-SPEC. Produkt-Spez.	108-18569-1
12	APPLICATION-SPEC. Verarbeitungs-Spez.	114-18061

	Benennung TITLE	Masse [kg] MASS [kg]	COD	Bestell-Nr. ORDER-NO.	REV	QTY	Benennung Einzelteil TITLE	Werkstoff MATERIAL	Oberflaeche/Farbe SURFACE/COLOUR	ITEM Pos.
Aktives Verbindungselement ACTIV LOCKING DEVICE	PIN HOUSING 6 POS. Stiftgehaeuse 6 polig	0.00872	B	7-967587-3	A	1	Umgehaeuse HOUSING	PBT-GF20	gelb/YELLOW aehnl./SIM. RAL 1018	3
						2	Schieber (2. KoSi.) RETAINER (2ND LOCK)	PBT-GF15	grau / GREY aehnl./SIM. RAL7037	2
						1	Stiftgehaeuse PIN HOUSING	PBT-GF15	natur / NATURE -	1
	PIN HOUSING 6 POS. Stiftgehaeuse 6 polig	0.00872	B	6-967587-3	A	1	Umgehaeuse HOUSING	PBT-GF20	schwarz / BLACK aehnl./SIM. RAL 9011	3
						2	Schieber (2. KoSi.) RETAINER (2ND LOCK)	PBT-GF15	grau / GREY aehnl./SIM. RAL7037	2
						1	Stiftgehaeuse PIN HOUSING	PBT-GF15	natur / NATURE -	1
	PIN HOUSING 6 POS. Stiftgehaeuse 6 polig	0.00872	B	2-967587-3	A	1	Umgehaeuse HOUSING	PBT-GF20	natur / NATURE -	3
						2	Schieber (2. KoSi.) RETAINER (2ND LOCK)	PBT-GF15	grau / GREY aehnl./SIM. RAL7037	1
						1	Stiftgehaeuse PIN HOUSING	PBT-GF15	natur / NATURE -	2
	PIN HOUSING 6 POS. Stiftgehaeuse 6 polig	0.00872	A	1-967587-3	A	1	Umgehaeuse HOUSING	PBT-GF20	schwarz / BLACK aehnl./SIM. RAL 9011	3
						2	Schieber (2. KoSi.) RETAINER (2ND LOCK)	PBT-GF15	grau / GREY aehnl./SIM. RAL7037	2
						1	Stiftgehaeuse PIN HOUSING	PBT-GF15	natur / NATURE -	1

NOTES:
Bemerkungen:

1 ONLY THE GERMAN LANGUAGE VERSION IS AUTHORITATIVE
Massgebend ist der deutsche Text

2 CODING 1- -3 AS SHOWN
Codierung 1- -3 wie gezeichnet

3 FUNCTIONAL MEASUREMENTS MARKED WITH ARE DOCUMENTED IN THE EMPB. NOT MARKED MEASUREMENTS ARE MEASURED. BUT NOT DOCUMENTED IN THE EMPB. DEVIATIONS HAVE TO BE CORRECTED
Funktionsbestimmende Masse. die mit gekennzeichnet sind. werden im EMPB dokumentiert. Nicht gekennzeichnete Masse werden ebenfalls ausgemessen. aber nicht im EMPB dokumentiert. Abweichungen sind zu korrigieren

4 SUPPLIER MARK
Lieferantenkennzeichnung

5 MAX. WIRE SIZE RANGE 0.75 MM² FLR PERMITTED.
MAX. INSULATION DIAMETER 1.9 MM.
QUANTITY SEE WIRE HARNESS DRAWINGS.
MAX. PERMITTED AVERAGE FOR SINGLE CONTACTS SEE MQS-SPECIFICATION 108-18030-0
max. zulaessiger Leitungsquerschnitt 0.75 mm².
max. Aussendurchmesser Isolierung 1.9 mm.
Die Stueckzahl ist im Leitungssatz festgelegt.
Zulaessige Strombelastbarkeit der einzelnen Kontakte siehe MQS-Spezifikation 108-18030-0

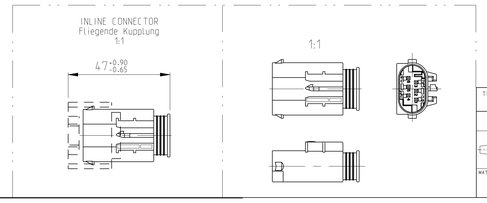

THIS DRAWING IS A CONTROLLED DOCUMENT.
DIES ZEICHNUNG IST EIN GESETZLICH GESCHÜTZTES DOKUMENT.
DIMENSIONS: MASSE/MESSEN mm
TOLERANCES UNLESS OTHERWISE SPECIFIED: ALLGEMEINTOLERANZEN
MATERIAL -
WEIGHT GEWICHT -
FINISH/OBERFLÄCHE/FARBE -

DWN H. Schuller 18JUL1997
CHK C. Ott 30JUL1997
APVD J. Weller 30JUL1997
PRODUCT SPEC PRODUKTSPEZ. 11 - -
APPLICATION SPEC VERARBEITUNGSSPEZ. 12 - -

TE Connectivity

NAME PIN HOUSING 6POS. MQS. SWS
Stiftgehaeuse 6pol. MQS. EDS

SIZE A0 | CAGE CODE 00779 | DRAWING NO (CHANGE-NR) C-967587 | RESTRICTED TO NUR FUER -

CUSTOMER DRAWING /KUNDENZEICHNUNG | SCALE MASSSTAB 1:1 | SHEET BLATT 1 OF VON 1 | REV A5

4806 (3/11)
Pro/ENGINEER DRAWING